UNDER COUNTER/DISPLAY COUNTER

工作台冷柜

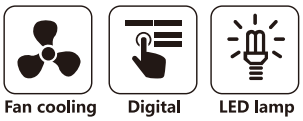

GNTR1360L2
GNTF1360L2

GNTR1795L3
GNTF1795L3

GNTR1360L2G

GNTF1360L3G

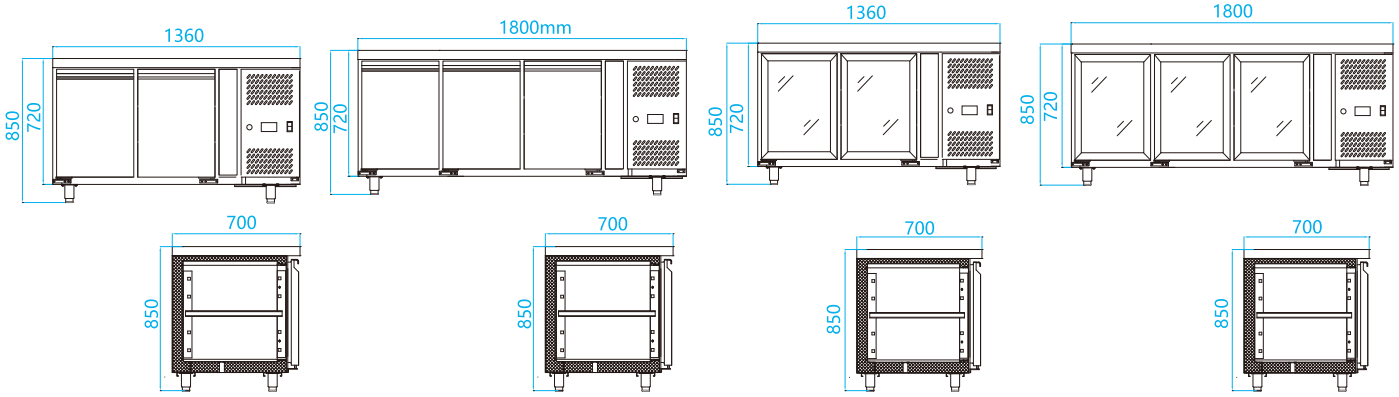

型号/MODEL	GNTR1360L2	GNTF1360L2	GNTR1795L3	GNTF1795L3	GNTR1360L2G	GNTR1795L3G
分类/Classification	冷藏(Refrigerator)	冷冻(Freezer)	冷藏(Refrigerator)	冷冻(Freezer)	冷藏(Refrigerator)	冷藏(Refrigerator)
外形尺寸/Cabinet dimension(WxDxH mm)	1360*700*850	1360*700*850	1795*700*850	1795*700*850	1360*700*850	1795*700*850
容量/Capacity（L/Cuft）	225	225	350	350	225	350
柜内温度/Inner Temperature(℃)	-2~+8	-18~-22	-2~+8	-18~-22	-2~+8	-2~+8
气候类型/ Climate type	ST~T					
环境温度/Ambient temperture(℃)	38℃, 53%					
制冷剂/Refrigerant	R290					
隔热方式/Insulation Type	整体高密度发泡（Polyurethane）环戊烷（Cyclopentane)不含氯氟烃（CFC Free）					
冷却系统/ Cooling system	Ventilated					
化霜系统/ Defrost system	Automatic Defrost					
压缩机/ Compressor	Embraco/Cubigel					
电源/Voltage（V/Hz）	220~240/50					
功率/Power（W）	250	480	250	480	280	280
材质/Material-insider&outsider	SS201	SS201	SS201	SS201	SS201	SS201
门数/#of doors	2	2	3	3	2	3
证书Certification	CE \CB	CE \CB	CE \CB	CE \CB	CE \CB	CE \CB